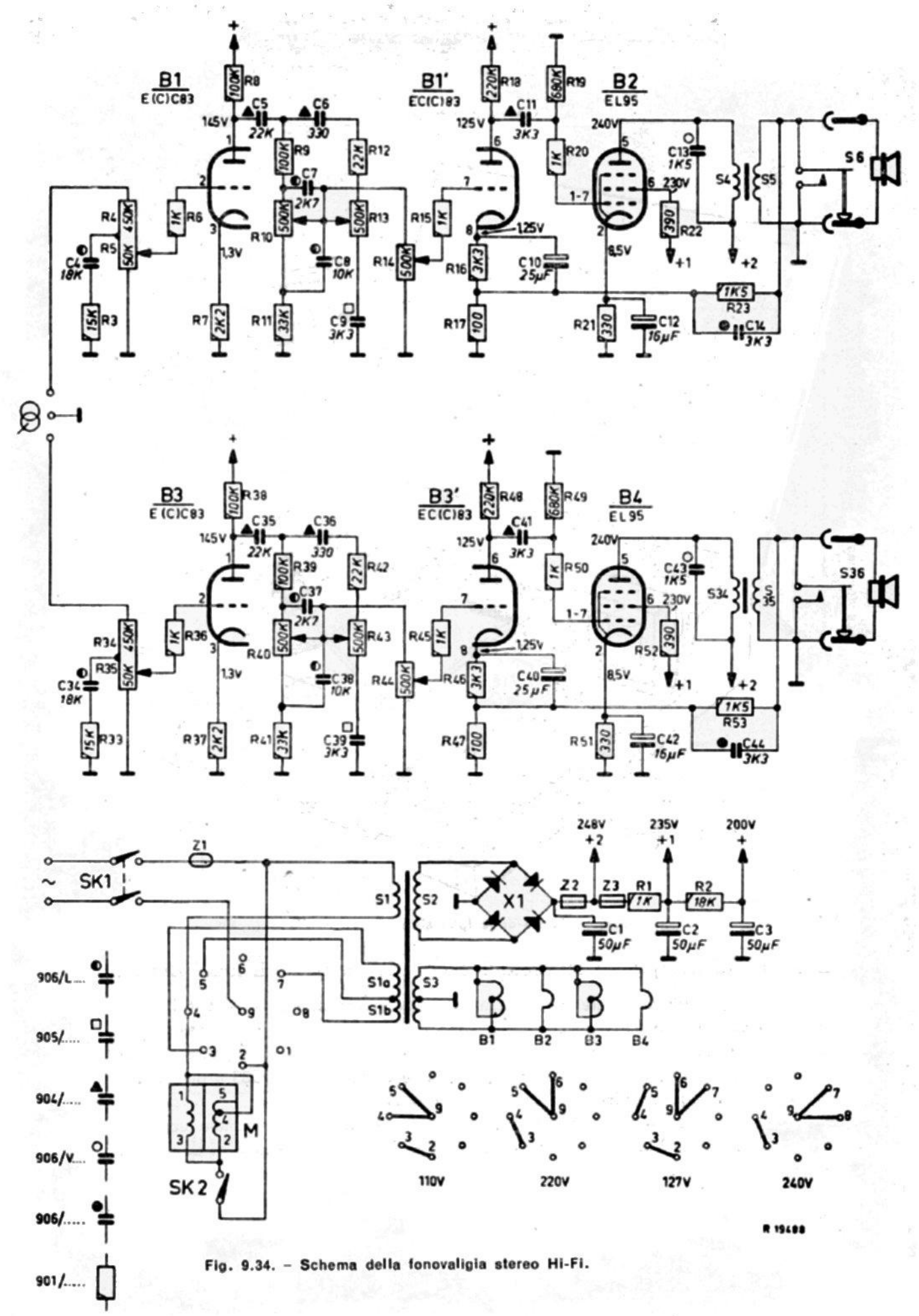

Fig. 9.34. – Schema della fonovaligia stereo Hi-Fi.

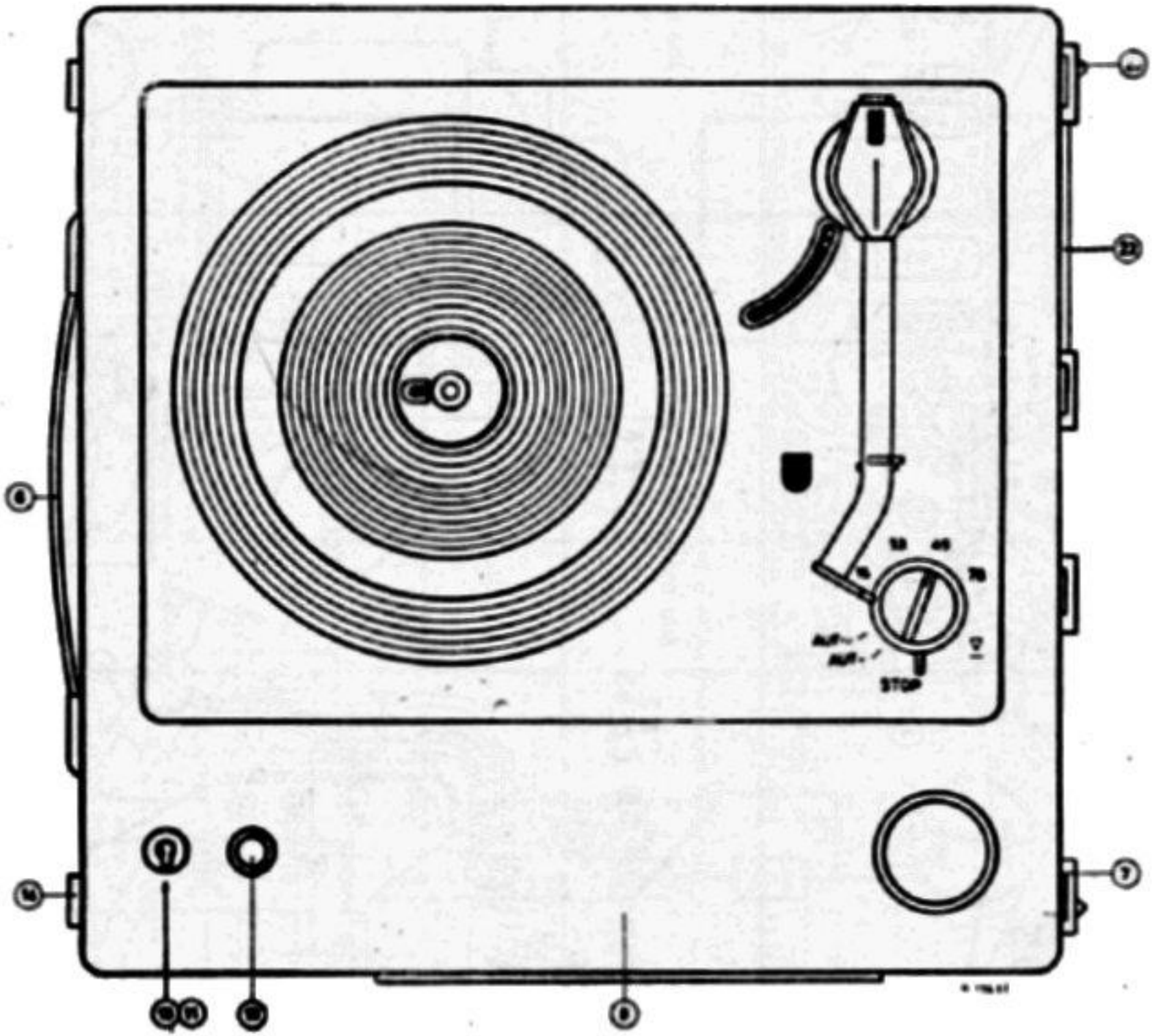
STOP

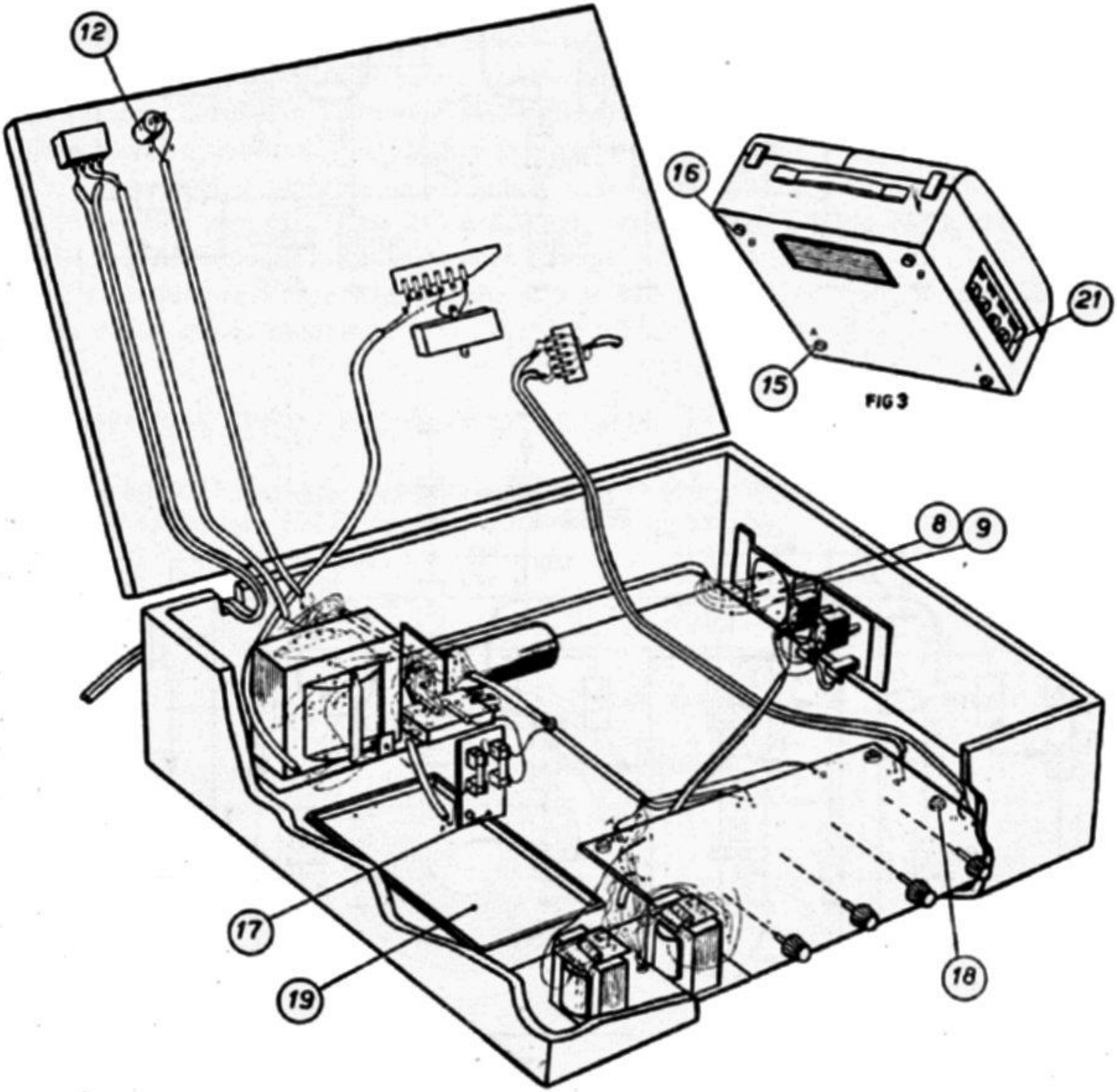

FIG 3